Filtri in aspirazione - 080-SF2-250

Pressione max d'esercizio / Filtrazione 25 - 250 µm Portata 10 - 150 l/min

Catalogo MP Filtri >>

Filtri in aspirazione - 080-SF2-500.

Pressione max d'esercizio / Filtrazione 25 - 250 µm Portata 50 - 620 l/min

Catalogo MP Filtri >>

Filtri in aspirazione - 080-STR

Pressione max d'esercizio / Filtrazione 60-90-250 µm Portata 5 - 600 l/min

Catalogo MP Filtri >>

Filtri sul ritorno - 080-MPF

Pressione max d'esercizio 3 bar Filtrazione 3 - 90 µm Portata 10 - 800 l/min

Catalogo MP Filtri >>

Filtri sul ritorno - 080-MPT

Pressione max d'esercizio 7 bar Filtrazione 3 - 90 µm Portata 10 - 150 l/min

Catalogo MP Filtri >>

Filtri sul ritorno - 082-MPH

Pressione max d'esercizio 10 bar Filtrazione 6 - 90 µm Portata 50-1000 l/min

Catalogo MP Filtri >>

Filtri bassa e media pressione - 080-MSH

Pressione max d'esercizio 35 bar Filtrazione 3 - 60 µm Portata 25 - 300 l/min

Catalogo MP Filtri >>

Filtri bassa e media pressione - 080-FHB

Pressione max d'esercizio 320 bar Filtrazione 3 - 60 µm Portata 5 - 350 l/min

Catalogo MP Filtri >>

Filtri bassa e media pressione - 080-FHM

Pressione max d'esercizio 321 bar Filtrazione 4 - 60 µm Portata 6 - 350 l/min

Catalogo MP Filtri >>

Filtri bassa e media pressione - 080-FMP

Pressione max d'esercizio 250 bar Filtrazione 3 - 60 µm Portata 20 - 150 l/min

Catalogo MP Filtri >>

Filtri bassa e media pressione - 080-FHP-

Pressione max d'esercizio 420 bar Filtrazione 3 - 60 µm Portata 20 420 l/min

Catalogo MP Filtri >>

Filtri SPIN-ON - 080-MPS - 080-MST

Pressione max d'esercizio 12 bar Filtrazione 3 - 90 µm Portata 25 - 300 l/min

Catalogo MP Filtri >>

Carrelli filtranti

794-OSCAR-1-200

794-OSCAR-1-24

794-OSCAR-2

I gruppi di purificazione dell'olio 794-OSCAR.. possono essere utilizzati per:
-riempire un sistema oleodinamico con olio pulito
-purificare un olio che ha già lavorato in un sistema oleodinamico
-manutenzione periodica di macchine oleodinamiche.
Facendo passare un volume di olio contaminato pari ad almeno 5 volte il volume del serbatoio si ottiene la rimozione dell'acqua (fino a meno di 0,05%) e di particelle contaminanti (fino a ISO 14/9).
Sistema di filtrazione con filtro 794-SDU-9788 e cartucce 794-SDFC-1888.

Codice articolo	Motore elettrico	Portata	Peso kg	Altezza mm	Lunghezza mm	Larghezza mm	Nr Filtri 794-SDU-9788
794-OSCAR-1-200	24 VDC	900 l/h a 3 bar	40	405	450	520	1
794-OSCAR-24	0,18 kw	250 l/h a 3 bar	34,5	1020 (645)	410	245	2
794-OSCAR-2	0,37 kw	450 l/h a 2,5 bar	65	950 (470)	670	600	1

Indicatore di livello verticale

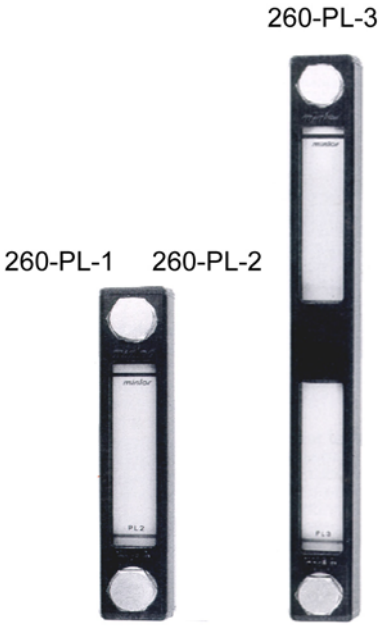

Impiegato per il controllo dei fluidi su grandi serbatoi.
Completo di guarnizioni, viti e dadi per il fissaggio.

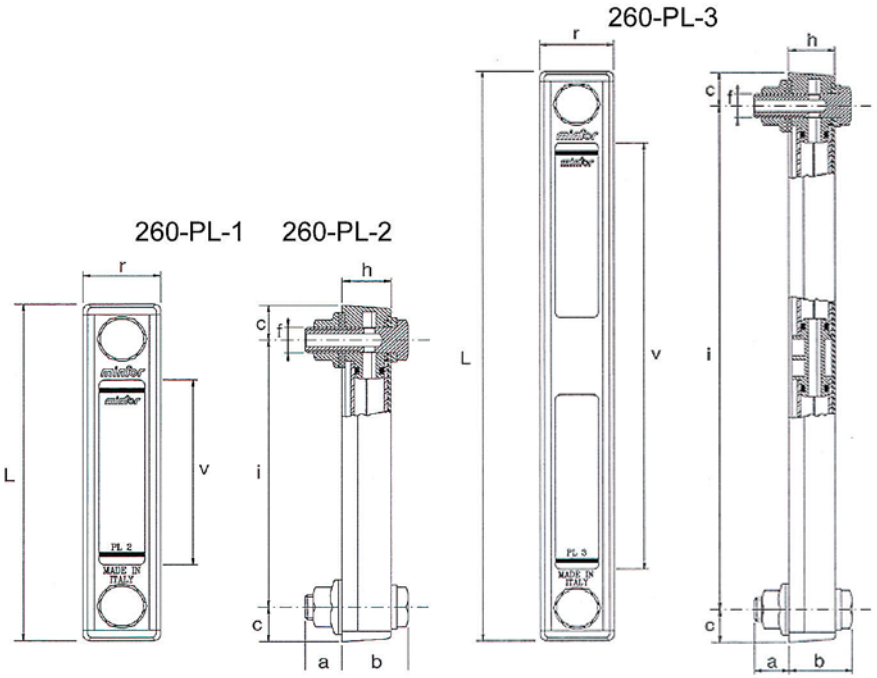

Codice articolo	L	r	v	c	i	f	h	a	b
	mm	mm	mm	mm	mm	M	mm	mm	mm
260-PL-1	109	34	37	16,5	76	12x1,75	21,5	11	29
260-PL-1-10mm	109	34	37	16,5	76	10x1,5	21,5	11	29
260-PL-2	160	34	88	16,5	127	12x1,75	21,5	16	29
260-PL-3	287	34	215	16,5	254	12x1,75	21,5	16	29

Indicatore di livello verticale con termometro

Impiegato per il controllo dei fluidi su grandi serbatoi.
Completo di guarnizioni, termometro, viti e dadi per il fissaggio.

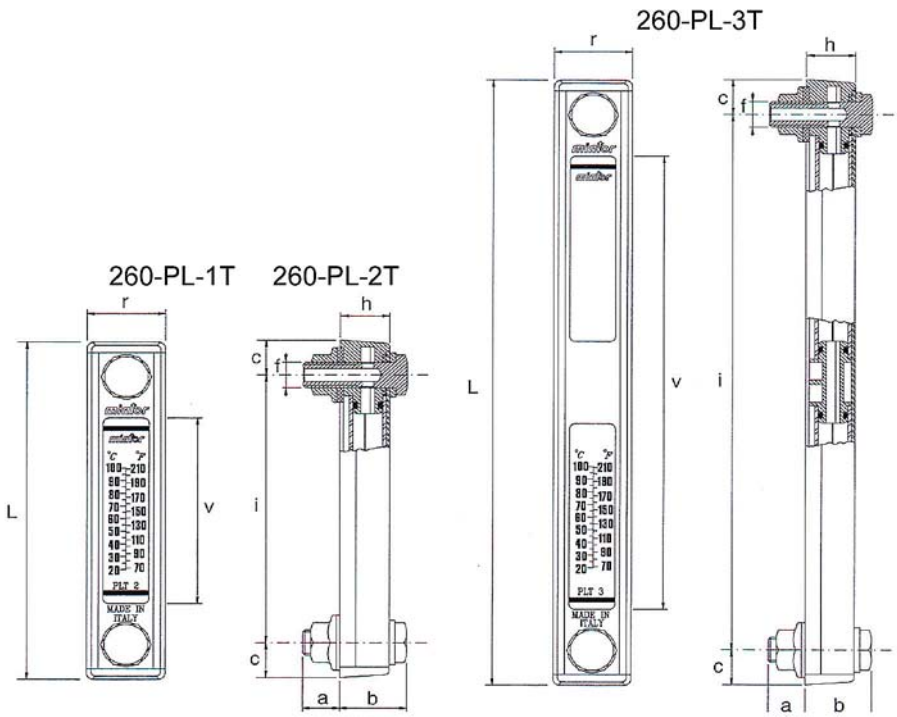

Codice articolo	L	r	v	c	i	f	h	a	b
	mm	mm	mm	mm	mm	M	mm	mm	mm
260-PL-1T	109	34	37	16,5	76	12x1,75	21,5	11	29
260-PL-2T	160	34	88	16,5	127	12x1,75	21,5	16	29
260-PL-3T	287	34	215	16,5	254	12x1,75	21,5	16	29

Livello elettrico flangiato

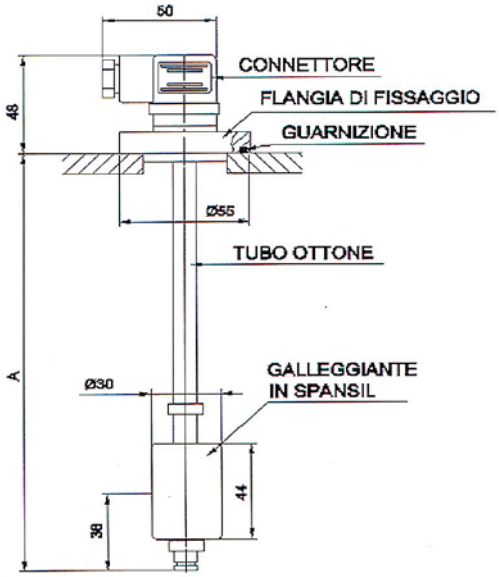

425-IE-N1F-...	425-IE-N2F-...
Ad un contatto	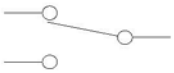 A scambio
A: 150, 180, 200, 340, 400 e 600mm	A: 180, 200, 250, 300 e 400mm

Tipo di attacco	Connettore - Verbinder
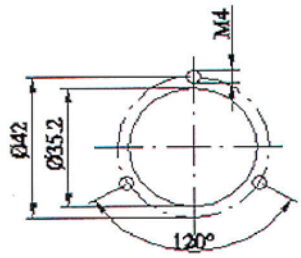	Connettore - Verbinder CE DIN 43650 IP. 65 PG69

Livello elettrico con termostato

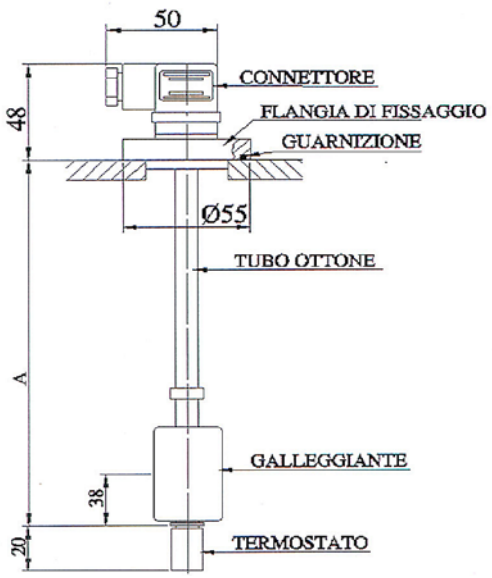

425-IE-N1F- A* +T80'C-..	
Tipo di attacco	Connettore - Verbinder
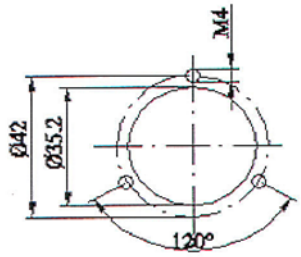	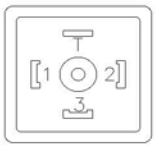 Connettore - Verbinder CE DIN 43650 IP. 65 PG69
A*: 150, 180, 200, 340, 400 e 600mm	
Contatti	**NC** = normalmente chiusi
	NA = normalmente aperti
	Ad un contatto

Livello elettrico con attacco Gas

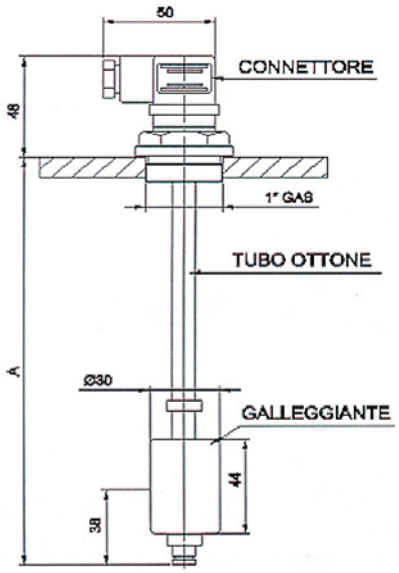

425-IEG-TC-2-...		
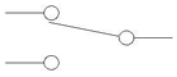	A scambio	
A: 150, 200 e 250mm		Connettore - Verbinder CE DIN 43650 IP. 65 PG69

Indicatore di livello a vista

Specola trasparente che non si altera alle alte e basse temperature .
Evitare il contatto con benzine, petrolio, alcool, toluolo.
A richiesta: con specola trasparente resistente a benzine e petrolio; con dado di fissaggio per foro non filettato.

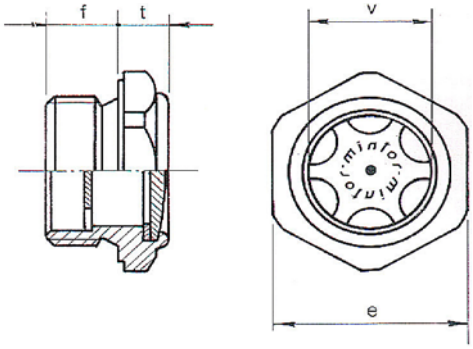

Codice articolo	GAS poll	METR. M	f mm	t mm	v mm	e mm
260-TLA-1-1/4	1/4"		8	7	10	17
260-TLA-2-3/8	3/8"		9	7	12	22
260-TLA-3-1/2	1/2"		10	9	16	27
260-TLA-4-3/4	3/4"		11	9	21	32
260-TLA-5-1	1"		14	10	27	40
260-TLA-6-11/4	1"1/4		15	10	37	50
260-TLA-5-22MB		14	8	7	10	17

Codice articolo	GAS poll	METR. M	f mm	t mm	v mm	e mm
260-TLA-6-24MB		16	9	7	13	22
260-TLA-1-14MB		18	9	7	13	22
260-TLA-2-16MB		20	10	7	16	24
260-TLA-3-18MB		22	10	9	16	27
260-TLA-4-20MB		24	11	9	16	30

Controllo ad elica

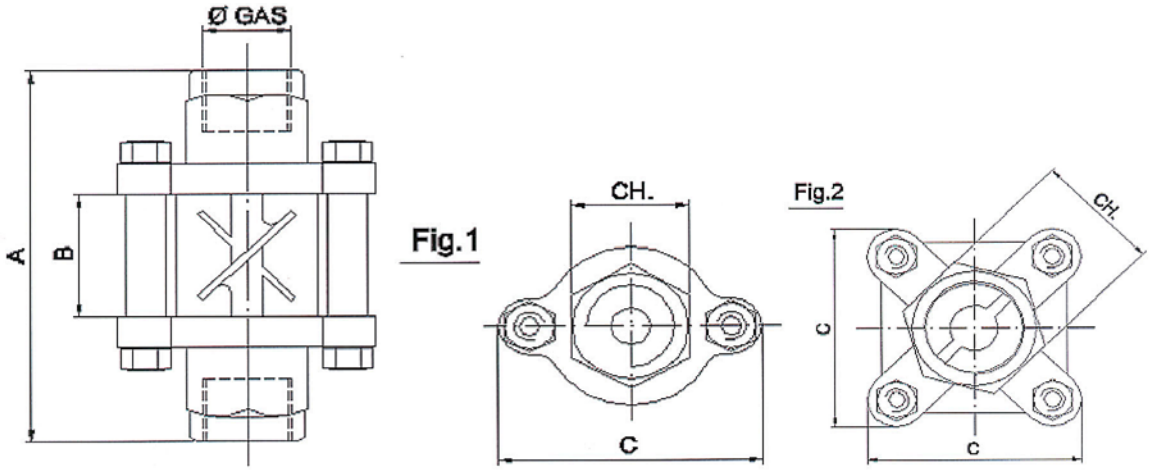

Pressione massima 30 bar a 90°C.
Temperatura max. di eserczio 90°C.

Codice articolo	Ø GAS poll	A mm	B mm	C mm	CH mm	Figura
425-SCF-1/2	1/2"	94	31	58	27	1
425-SCF-1	1"	128	47	67	42	2
425-SCF-11/4	1 1/4"	156	66	80	60	2
425-SCF-11/2	1 1/2"	156	66	80	60	2